"Przebudowa i rozbudowa Oczyszczalni Ścieków w Legnicy w części ściekowej"

ISTNIEJĄCY BUDYNEK KRAT I POMPOWNI GŁÓWNEJ ŚCIEKÓW
KONSTRUKCJA SCHODÓW STALOWYCH S2
SKALA 1:20

WIDOK Z GÓRY

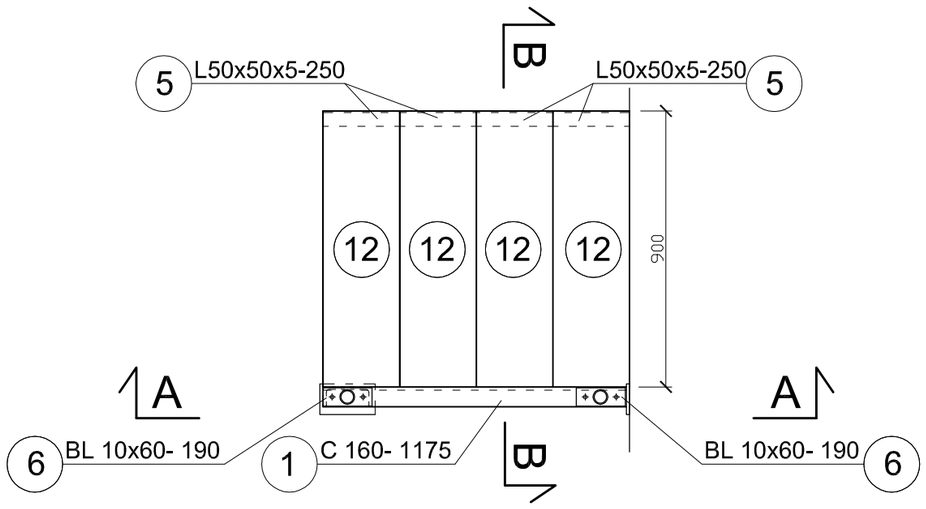

PRZEKRÓJ A-A

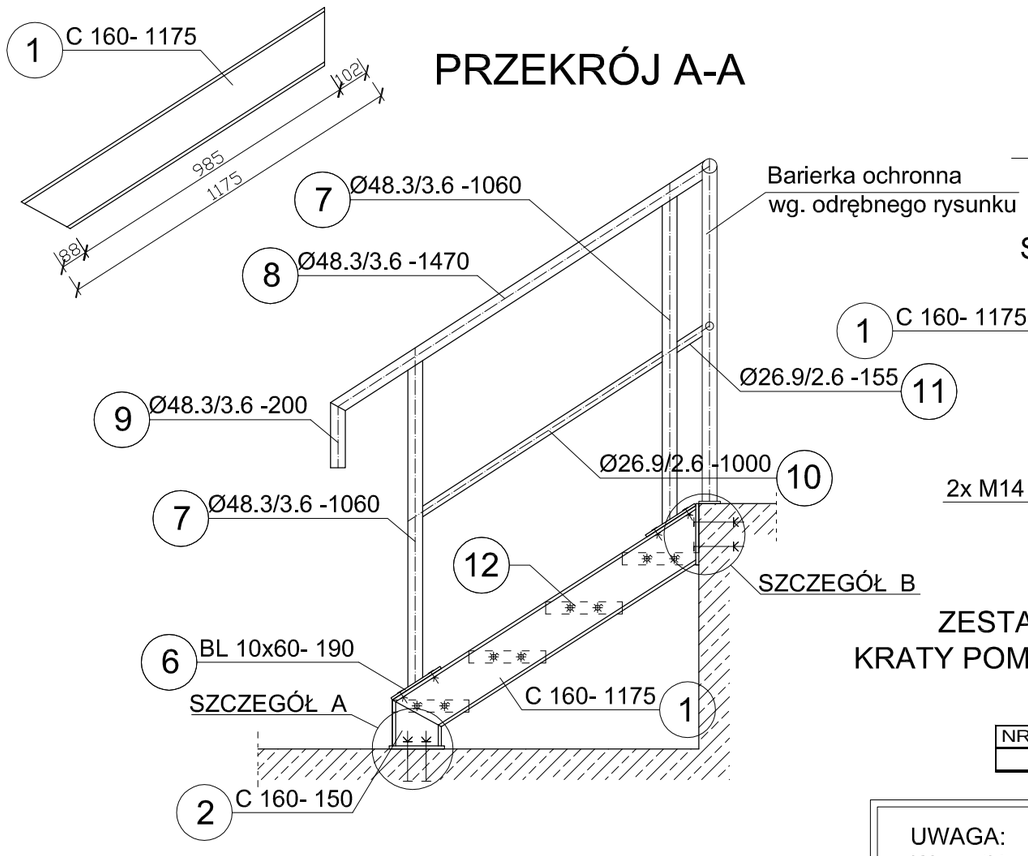

PRZEKRÓJ B-B

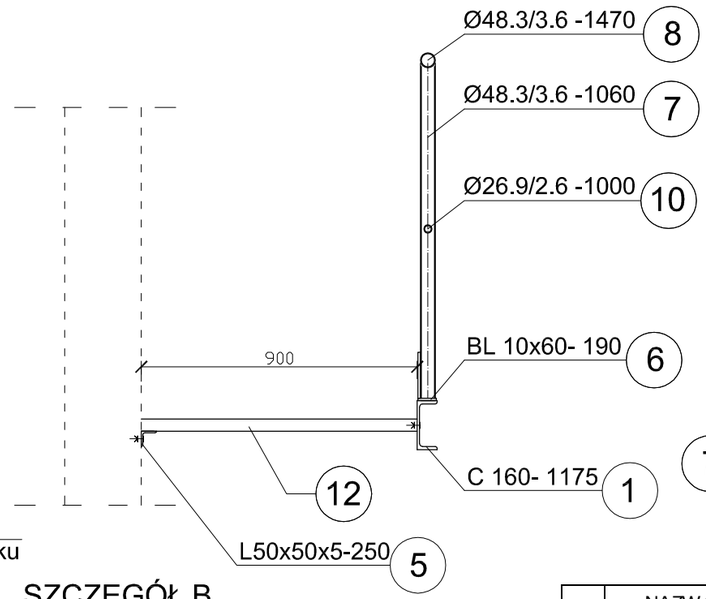

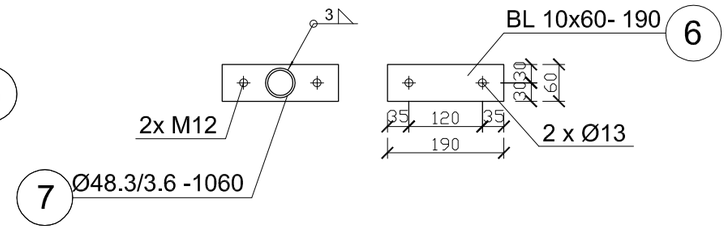

SZCZEGÓŁ B
SKALA 1:10

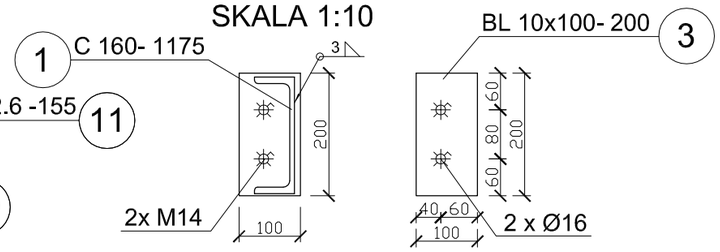

ZESTAWIENIE STALI

NR	NAZWA ELEMENTU	DŁUGOŚĆ POJ [m]	GATUNEK STALI	ILOŚĆ [szt.]	DŁUGOŚĆ RAZEM [m]	MASA POJ. [kg/m]	MASA RAZEM [Kg]
1	C 160	1,175	1,4301	1	1,18	18,80	22,09
2	C 160	0,150	1,4301	1	0,15	18,80	2,82
3	BL 10x100	0,200	1,4301	1	0,20	7,85	1,57
4	BL 10x100	0,180	1,4301	1	0,18	7,85	1,41
5	L 50x50x5	0,250	1,4301	4	1,00	3,77	3,77
6	BL10x60	0,190	1,4301	2	0,38	4,71	1,79
7	Ø48,3/3,6	1,060	1,4301	2	2,12	3,97	8,42
8	Ø48,3/3,6	1,470	1,4301	1	1,47	3,97	5,84
9	Ø48,3/3,6	0,200	1,4301	1	0,20	3,97	0,79
10	Ø26,9/2,6	1,000	1,4301	1	1,00	1,98	1,98
11	Ø26,9/2,6	0,155	1,4301	1	0,16	1,98	0,31
OGÓŁEM							50,79
NADDATEK NA SPOINY: 1,8%							0,91
NADDATEK NA NIERÓWNOŚCI: 2%							1,02
NADDATEK NA ELEM. DODATK.:1,5%							0,76
RAZEM							53,48

ZESTAWIENIE STOPNI- STAL 1.4301
KRATY POMOSTOWE TYPU 40x4mm /34.3x38.1/
CIĘŻAR 46kg/m^2

NR ELEM.	ILOŚĆ [szt]	L [m]	B [m]
12	4	0,9	0,25

UWAGA:
Wszystkie spoiny nieopisane na rysunku wykonać jako 0,7 grubości cieńszego z łączonych elementów

SZCZEGÓŁ A
SKALA 1:10

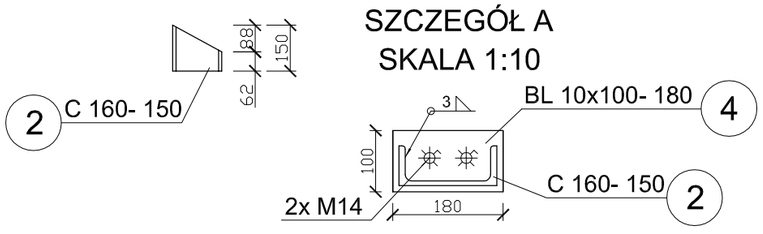

ESKO-CONSULTING Sp. z o.o.
ul. Ślężna 112/38, 53-111 Wrocław
BIURO: ul. Sikorskiego 19, 65-454 Zielona Góra
tel. (68) 451-85-86, fax (68) 451-85-85
e-mail: sekretariat@esko.org.pl

ESKO CONSULTING

Branża:	ARCHITEKTONICZNA I KONSTRUKCYJNA		
Nazwa zamówienia:	Przebudowa i rozbudowa Oczyszczalni Ścieków w Legnicy w części ściekowej		Skala: 1:20
Tytuł rysunku:	ISTNIEJĄCY BUDYNEK KRAT I POMPOWNI GŁÓWNEJ ŚCIEKÓW Konstrucja schodów stalowych S2		Nr rys.: 12/PW
Projektował:	mgr inż.Władysław Hołysz	Upr. bud. 49/92/ZG do projektowania bez ograniczeń w spec. konstr.-budowlanej	podpis:
Opracował:	mgr inż. Barbara Żok		podpis:
Sprawdził:	mgr inż. Marcin Sobczyk	Upr. bud. LBS/0081/P00K/08 do projektowania bez ograniczeń w spec. konstr.-budowlanej	podpis: